Kabelaufroller Industrie, 3 bis 5-polig

MIBAG Energiezuführungen

Technische Merkmale

- **Geeignet für Industrieeinsatz mit hohen Leistungsangaben**
- **Kabel-Aufrollautomatik mit Federantrieb**
- **Gehäuse aus schlagfestem Kunststoff**
- **Universalhalter für Decken- / Wandmontage**
- **Kompakte Bauweise, ideal bei geringen Platzverhältnissen**
- **Arretierungsvorrichtung einfach ein– und ausschaltbar**
- **Konform nach CE-Normen**
- **Sicherungsanschlussklemmen mit Glaskolbensicherung 10A**
- **Auf Wunsch können die Aufroller mit PUR, Gummi oder Leitungen Ihrer Wahl bestückt werden.**

FT 150

FT 260

FT 350

	Typ	Arretierung	Artikel-Nr.	Pol	Querschnitt	Länge			Leitung	Kg		*CHF
L	FT 150.4KK310	√	0030731504	3	1.0 mm²	4 m	1'250 W	2'300 W	PVC	1.4 kg	IP 20	**227.00**
L	FT 260.0312CH	√	0030426031	3	1.0 mm²	12 m	1'000 W	2'300 W	PVC	3.1 kg	IP 20	**353.00**
L	FT 260.0308CH	√	0030723023	3	1.5 mm²	8 m	1'800 W	2'300 W	PVC	3.0 kg	IP 20	**353.00**
L	FT 260.0505CH	√	0030723015	5	1.5 mm²	5 m	2'200 W	6'800 W	PVC	2.8 kg	IP 20	**378.00**
L	FT 350.0315	√	00303500315	3	1.5 mm²	15 m	1'800 W	2'300 W	PVC	7.9 kg	IP 20	**569.00**
L	FT 350.0510	√	00303500510	5	1.5 mm²	10 m	2'400 W	6'800 W	PVC	8.1 kg	IP 20	**577.00**

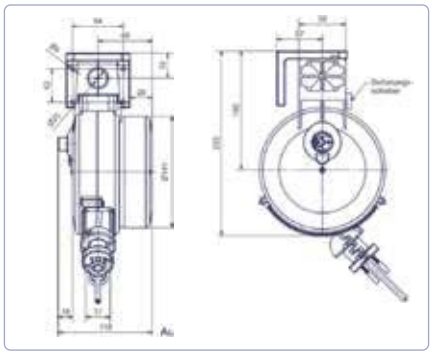

EFT 150

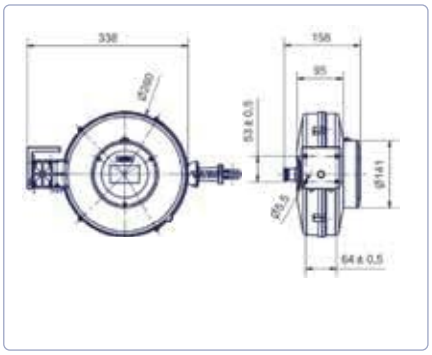

EFT 260

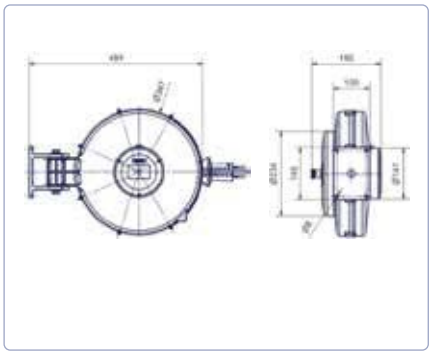

EFT 350

L Lagerführend, ZV vorbehalten • *Preise exkl. MWST • Lieferung ab Samstagern

MIBAG AG
Energiezuführungen
CH-8833 Samstagern

Telefon 043 888 15 55
Telefax 043 888 15 56
mibag.ch • info@mibag.ch