Hydraulikaufroller Öl, bis 700 bar

MIBAG Energiezuführungen

Technische Merkmale

- **Einsatz für Gabelstapler, hydraulische Arbeitsbühnen, Autokrane usw.**
- **Impulsfeste, thermoplastisch verschweisste Schläuche**
- **Schlauchtypen SAE 100 R7/R8 bzw. B1, B2, B3 nach DIN 20022**
- **Doppelschläuche sind homogen verbunden über ganze Länge**
- **Kein Verhaspeln der verschiedenen Schläuche**
- **Schlaucheinheiten von 1/4'' bis 1'' / Arbeitsdruck bis 700 bar**
- **Temperaturbereich –30°C bis +80°C**
- **Spezialfeder mit hoher Lebensdauer**
- **Drehrichtung der Trommeln kann ohne Demontage der hydraulischen Einheit schnell und einfach geändert werden.**

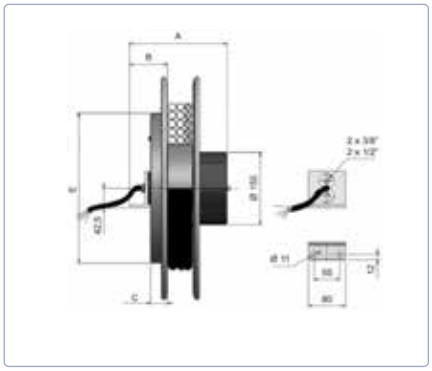

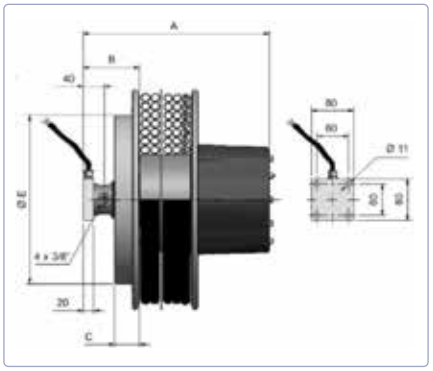

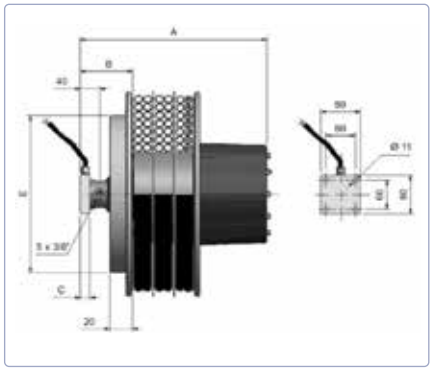

Im Bereich Hydraulikaufroller verfügen wir über ein breites Sortiment an verschiedenen Baugrössen (Aussen-Ø / Breite), Schlauchbestückungen (1-fach bis 6-fach) und diverse Längen (bis 50 m)

MIBAG AG
Energiezuführungen
CH-8833 Samstagern

Telefon 043 888 15 55
Telefax 043 888 15 56
mibag.ch • info@mibag.ch

Fragebogen Aufroller Hydraulik / Öl

MIBAG Energiezuführungen

	Schlauchanzahl	
	Einzelschlauch	o
	Duoschlauch (Twin)	oo
	Doppelte Einzelschläuche	o o
	Dreifachschlauch	ooo
	Duo- und Einzelschlauch	oo o
	Dreifacher Einzelschlauch	o o o
	Doppelter Duoschlauch (Twin)	oo oo
	Fünffachschläuche	ooo oo
	Sechsfachschläuche	ooo ooo

	Medium	Druck
	Hydraulik-Öl	max. ..... bar

	Schlauchlänge		
A		mm	Nutzbare Schlauchlänge
C		mm	Anschlusslänge (Totlänge)

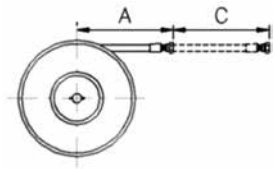

	Abrollrichtung
	Links
	Rechts

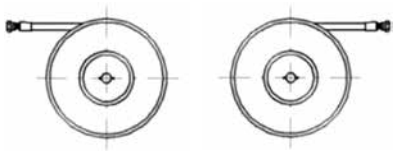

	Anwendungsrichtung
	A
	B
	C
	D

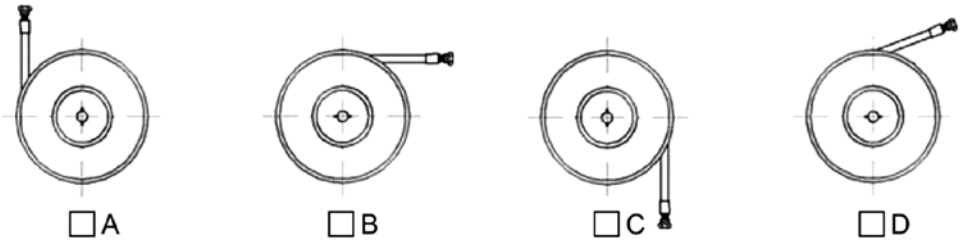

Bemerkung

Es besteht auch die Möglichkeit, kombinierte Aufrollsysteme für Hydraulik-Öl und elektrische Signale zu erhalten. Bitte bei Bemerkung einfügen.