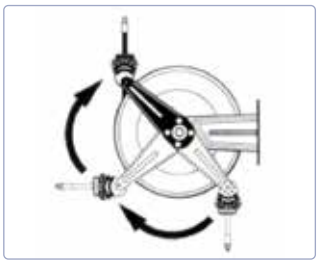

Fix montiert

Zubehör: lackierte Schwenkplatte

Schläuche	Anschlüsse	Dichtung	Drehgelenk	Achse
Schwarzer ● Gummi	Verzinkter Stahl	Viton® Teflon®	Edelstahl AISI 304	Verzinkter Stahl

Schlauchaufroller		Schwenkplatte		Länge	Schlauch Ø	innen	aussen
8330.350	**CHF 589.00**	843005	**CHF 52.00**	ohne		F3/8″G	F3/8″G
8390.350	**CHF 479.00**	843005	**CHF 52.00**	ohne		F3/8″G	F3/8″G
8390.352	**CHF 789.00**	843005	**CHF 52.00**	17 m	5/16″/8mm	F3/8″G	F3/8″G
8430.350	**CHF 459.00**	843005	**CHF 52.00**	ohne		F3/8″G	F1/2″G
8430.354	**CHF 839.00**	843005	**CHF 52.00**	18 m	3/8″/9.5mm	F3/8″G	F3/8″G
8530.350	**CHF 582.00**	853005	**CHF 56.00**	ohne		F3/8″G	F1/2″G
8530.352	**CHF 1'093.00**	853005	**CHF 56.00**	25 m	3/8″/9.5mm	F3/8″G	F3/8″G
8540.350	**CHF 748.00**	854005	**CHF 128.00**	ohne		F3/8″G	F1/2″G
8560.350	**CHF 1'278.00**	856005	**CHF 276.00**	ohne		F3/8″G	F1/2″G

In Übereinstimmung mit Richtlinie **II 2 GD**

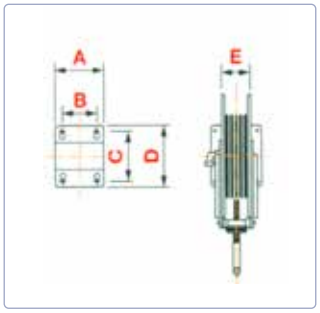

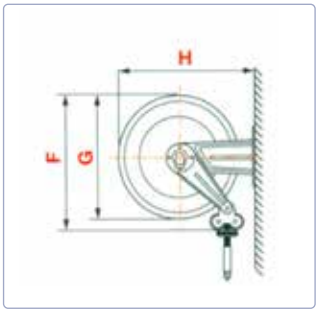

Abmessungen Fixe Ausführung

Art.	A	B	C	D	E	F	G	H	I
S. 330	186	140	196	226	110	355	350	365	20
S. 390	186	140	196	226	110	400	390	410	20
S. 430	186	140	196	226	115	460	420	460	20
S. 530	203	153	220	258	115	550	510	560	20
S. 540	300	218	228	268	190	550	510	573	0
S. 560	488	399	238	272	368	550	510	578	0